EVH321-ASRM0

Désignation : Borne Ensto One simple 1x32A pour fixation murale équipée d'une prise Mode 3 Type 2S, connexion LAN

Ensto One est une borne murale de recharge pour véhicule électrique à la fois simple et design. Disponible en 16 ou 32A monophasé, elle permet la recharge de tout type véhicule hybride ou électrique. Equipé d'un disjoncteur différentiel type A et d'un détecteur des courant de fuite DC, elle répond aux exigences de sécurité électrique. Le lecteur RFID et compteur MID déjà intégrés ainsi que sa connexion LAN la rendent évolutive.

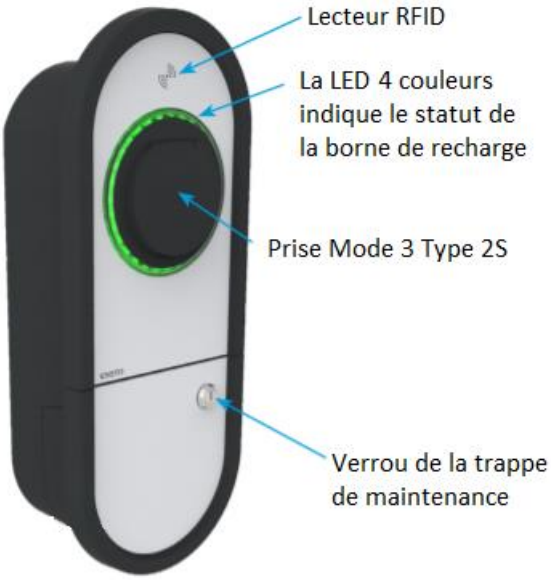

Plan

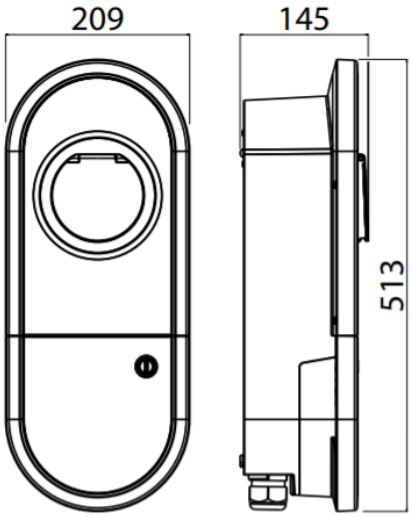

ENSTO FRANCE SAS RD 916
66170 Nefiach, FRANCE
Tel. +33 (0)4 68 57 20 20
Fax +33 (0)4 68 57 30 30
www.ensto.fr
SIREN 327 919 452

Better life.
With electricity.

Données techniques

Utilisateurs simultanés	1
Montage	Mural (standard) / Sur pied (avec accessoire EVTL57.00)
Dimensions (mm)	209x513x145mm
Poids (kg)	Environ 6 kg
Prise Mode 3	1 prise Type 2S standard IEC 62196-2 ou VDE-AR-E 2623-2-2 équipée d'obturateurs de sécurité pour conformité avec la NFC15-100
Connectivité	LAN Bluetooth
Communication	OCPP 1.6JSON Websocket connectivity
Sécurité	• Protection contre les surintensités • Protection différentielle 30mA • Branchement et débranchement hors tension
Tension nominale	230/400V
Courant nominal	1x32A
Fréquence nominale	AC 50Hz
Connexions à l'alimentation	L1, N, PE Cu 2,5 - 10 mm²
Matériaux	Corps en polycarbonate
Classe de protection	IP54 / IK10
Indication de statut	Signal à LED quatre couleurs : Vert : Disponible Bleu : En charge Rouge : Erreur Jaune : Mise à jour Pour plus de détails, consultez les instructions d'installation
Marquage	CE
Température de fonctionnement	-40…+50 °C
Conformité aux normes/directives	Les bornes Ensto One sont certifiés conformément aux normes et directives suivants : IEC 61851-1:2017 EN IEC 61851-1:2019 IEC 61439-1:2011 EN 61439-1:2011 IEC 61439-7:2018 EN IEC 61439-7:2020
Mesure de l'énergie	Compteur kWh de catégorie MID

Installation

Les bornes Ensto One s’installent au mur sans accessoire

Il est cependant nécessaire de respecter les espacements minimums indiqués ci-dessous :

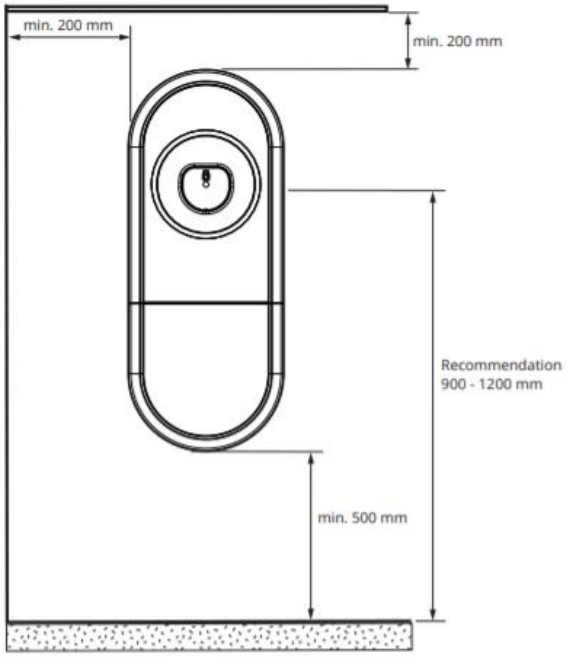

L'accessoire EVTL57.00 permet l'installation au sol d'une ou deux bornes Ensto One.

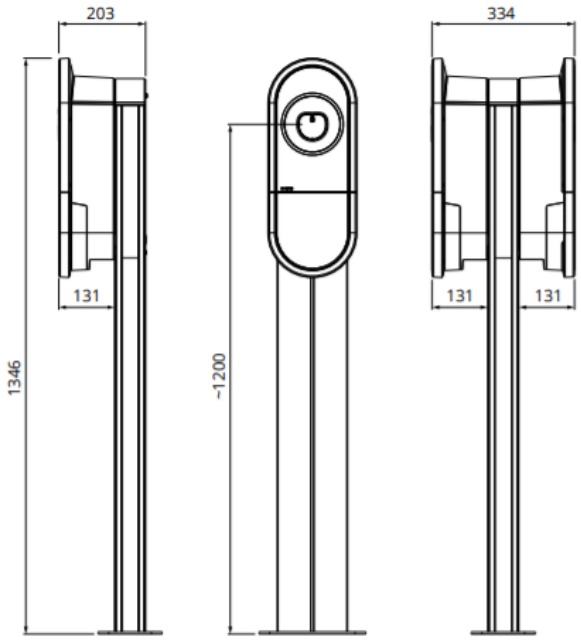

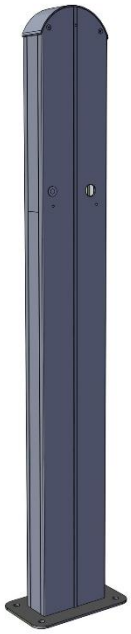

Mode de fonctionnement

Les bornes de la famille Ensto One peuvent fonctionner suivant deux modes :

Mode Free Charging :
Ce mode est le mode par défaut des bornes Ensto. Dans ce mode chaque borne fonctionne est en accès libre. N'importe quel utilisateur peut se recharger uniquement en branchant sa fiche de courant sur une prise de la borne.

Mode « Autorisation Online » :
Chaque borne communique avec un logiciel de gestion (backend). Contrairement au mode StandAlone, la configuration est complexe et une communication entre chaque borne et le logiciel de gestion est nécessaire.

Application mobile

Les bornes Ensto One sont programmables via une application Smartphone (Ensto Charger Control). Cette application permet, en Bluetooth, la mise à jour du logiciel et les programmations basiques (ex : limitation de courant).

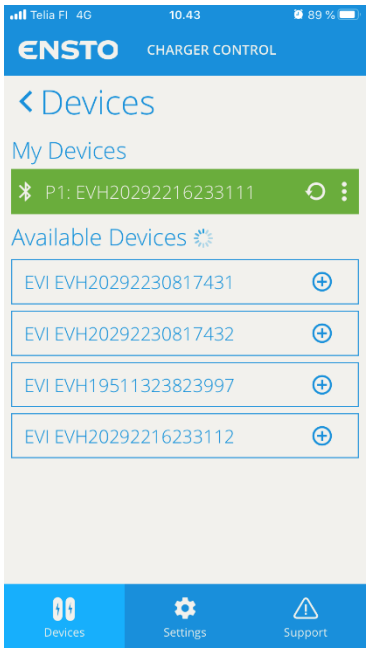

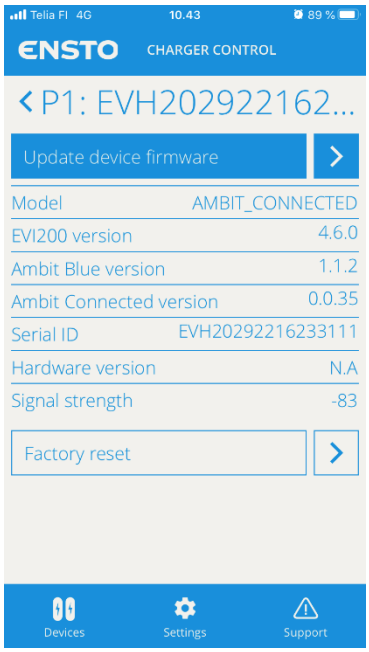

Informations complémentaires

Résistance des produits de la gamme Ensto Chago :

Indice de protection : IP54. Cet indice de protection garantit une protection contre les poussières.et autres résidus microscopiques et contre les projections d'eau de toutes directions.

Indice de protection contre les chocs mécaniques : IK10 anti vandalisme. Cet indice de protection contre les chocs est l'un des plus élevés afin d'offrir une garantie de sécurité maximale.

IK	Description	Schéma
10	Protégé contre les chocs de 20 joules (Chute d'un objet de 5kg d'une hauteur de 40cm)	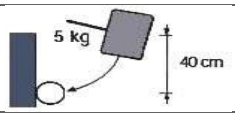

Maintenance des bornes

Conception pratique : Les produits de la gamme Ensto Chago sont conçus pour simplifier au maximum les opérations de maintenance afin de diminuer les temps et les coûts d'éventuelles interventions. En cas de problème mineur, les composants électriques sont facilement accessibles et ainsi remplaçables rapidement. En cas de problème plus important, les composants électriques sont montés sur un rail interchangeable ce qui permet un remplacement facile de l'ensemble.

Information à distance : Dans le cas d'un fonctionnement contrôlé avec gestion à distance, des alarmes vous préviennent en cas de collision sur une borne ou de déclenchement d'un disjoncteur ou d'un différentiel.

Inondation : Sur ces bornes, les éléments électroniques les plus coûteux sont situés dans la partie haute de la borne afin de minimiser les coûts causés par une inondation.

Ensto, un groupe international et avant tout une entreprise familiale

Fondée en 1958, Ensto est une entreprise technologique d'origine Finlandaise. Notre façon de travailler est basée sur des principes de développement durable et nos relations avec nos partenaires sont basées sur la confiance, le respect et le partage de nos valeurs.
Ensto c'est aussi 60 ans d'expérience dans la conception et la fabrication de systèmes électriques adaptés aux conditions extérieures exigeantes (climats nordiques).

Garantie

Les bornes de recharge Ensto pour véhicules électriques sont garanties pendant une durée de 3 ans, à compter de la date d'achat (4 ans maximum à compter de la date de fabrication). La validité de la garantie est conditionnée par un entretien effectué selon les instructions. Pour les conditions de garantie, voir www.ensto.com.